Centraline per l'irrigazione
IRRIGAMATIC

MaterMacc

Irrigare automaticamente quando e dove serve

97+540.IT.1125

Irrigare automaticamente quando e dove serve

Sfruttare al massimo la presenza dell'acqua è tra i bisogni più impellenti dell'agricoltore moderno.
Le macchine e gli impianti per l'irrigazione a pioggia, ivi comprese le centraline ad essi applicate, offrono un aiuto vantaggioso all'attività irrigua in quanto permettono di sfruttare nel migliore dei modi la pressione dell'acqua con un conseguente risparmio della preziosa risorsa naturale.
MaterMacc è orgogliosa di condividere il proprio know-how, frutto di oltre quarant'anni di esperienza nel settore, con le maggiori aziende produttrici di rotoloni per l'irrigazione.

Indice

IRRIGAMATIC - Irrigare automaticamente quando e dove serve

L'elettronica al servizio dell'irrigazione 4-5
Sicurezza e affidabilità ovunque ci si trovi 6-7
Un controllo intelligente: le funzionalità 8-9

Componenti per ogni esigenza 10-11

Tutte le indicazioni riguardanti caratteristiche tecniche, dimensioni, pesi, potenza, ecc. nonché immagini sono approssimative e non vincolanti.
Gli allestimenti delle macchine raffigurate non sono specifici in base al paese d'impiego e potrebbero anche raffigurare allestimenti non disponibili di serie e non disponibili in tutti i paesi. Il vostro Concessionario MaterMacc di fiducia vi fornirà tutte le informazioni necessarie.

L'elettronica al servizio dell'irrigazione

Per macchine irrigatrici funzionali e performanti

I monitor per la gestione elettronica IRRIGAMATIC sono applicabili su tutti gli irrigatori semoventi, a turbina, pneurile, con motore a scoppio o a rientro idraulico e si contraddistinguono per l'elettronica applicata di nuova generazione pensata per rendere funzionali e performanti le macchine irrigatrici.

IRRIGAMATIC B si caratterizza per un'interfaccia basata sul display LCD 16x2 retroilluminato e 5 tasti di scorrimento. La selezione ed impostazione dei parametri di controllo sono organizzati a menu per garantire una gestione automatica, semplice e sicura della macchina.

IRRIGAMATIC NET mantiene le stesse caratteristiche della versione B, apportando un notevole vantaggio alla gamma: l'irrigatore può essere comandata da remoto grazie alla connessione con la web app MM Connecta - compatibile con tutti i sistemi Android e IoS, tablet, smartphone, Ipad, Iphone e smart tv.

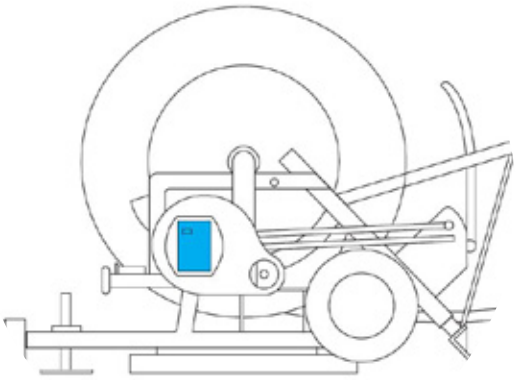

Applicazione su motopompa

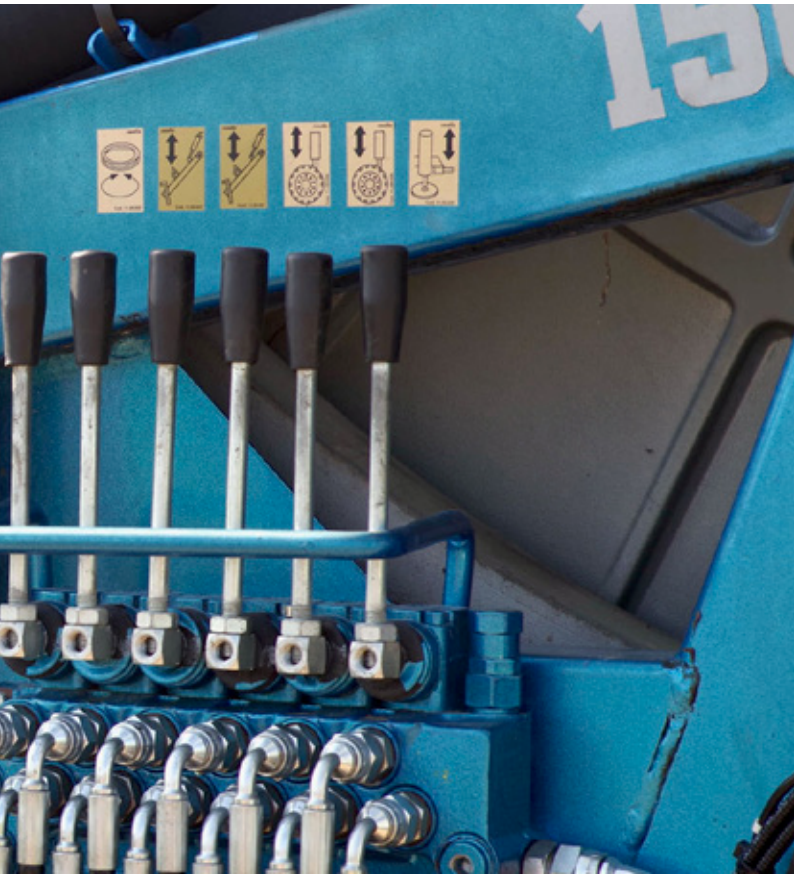

1

2

Controllo del motore

Con il cablaggio di espansione MTR si ottiene il completo controllo in sicurezza del motore diesel utilizzato per il recupero: la centralina permette di accendersi o spegnersi solamente al momento del 'recupero' ovvero durante la fase di irrigazione vera e propria (rientro del carrello). Anche i parametri principali del motore sono controllati e visualizzati a display.

Il cablaggio MTR per la connessione alla centralina B o NET sul motore diesel ausiliario: lo scambio di dati e informazioni da centralina e motore avviene in modo facile e veloce attraverso questa connessione.

Funzioni principali

1 IRRIGAMATIC NET
Controllabile tramite App compatibile con iOS e Android da smartphone, tablet e pc. Invia una notifica in caso di evento programmato (fine lavoro, vento, pioggia...).
Consente di interrogare più di 10 parametri dell'impianto
Esegue comandi di start - stop - cambio velocità riducendo al contempo le attività di manutenzione.
2 IRRIGAMATIC B
Misurazione del tubo srotolato e riavvolto. Regolazione della velocità di lavoro da 1 a 4 settori (da 4 a 850 m/h).
Impostazione ora di fine lavoro con ricalcolo dei parametri di regolazione. Chiusura del ciclo di irrigazione ad una distanza programmata (scavalco coltura).

Sicurezza e affidabilità, ovunque ci si trovi

Garanzia di sicurezza con MOTORMATIC

E' possibile allacciare a Irrigamatic NET una centralina MOTORMATIC per il controllo della motopompa.
In questo caso, le due centraline possono essere monitorate in simbiosi tramite App.

Funzioni principali

MOTORMATIC SE
Diagnostica e protezione motopompa.
Funzionamento manuale (impostazione rpm motore) e/o automatico (impostazione pressione di esercizio)
Interoperabilità con Irrigamatic per la gestione dell'irrigazione
Switch a "caldo" della modalità di regolazione manuale/automatica (rpm o pressione).

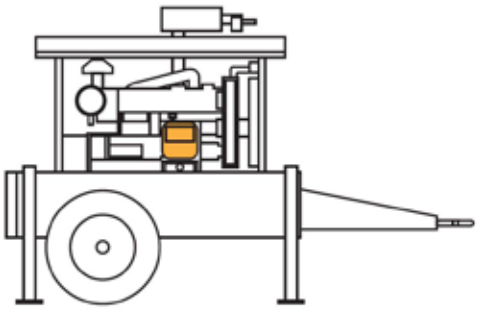

Ancora più funzionalità insieme

Collegate tramite protocollo, la centralina CEM-190 Elcos srl rende disponibile all'applicativo MaterMacc una gestione semplificata del motore, compreso stage V, con le seguenti visualizzazioni:

- Giri (RPM)
- Pressione acqua
- Modalità funzionamento
- Livello combustibile
- Stato del motore

MM Connecta: una App, molteplici possibilità

Da sempre sensibile allo sviluppo digitale ed informatico, MaterMacc ha realizzato un portale unico nel quale verificare lo stato della propria flotta macchine.
Questo è possibile sia a livello concessionario - ossia distinguendo i vari clienti dotati di Irrigamatic NET - sia a livello «farm» verificando le macchine di proprietà di un determinato agricoltore o contoterzista.

Grazie alla connessione con la web app MM Connecta - compatibile con tutti i sistemi Android e IoS, tablet, smartphone, Ipad, Iphone e smart tv - le operazioni di lavoro possono essere effettuate comodamente da casa. Questo si traduce in risparmio di tempo e denaro da parte degli operatori che non devono recarsi in campo per operare direttamente sulla macchina.

Un controllo intelligente

Irrigamatic B

Funzionalità:

- Data e ora corrente
- Misurazione del tubo srotolato e riavvolto
- Impostazioni orario inizio e fine lavoro
- Pausa iniziale da 0 a 120 min
- Regolazione della velocità di lavoro da 1 a 4 settori (da 4 a 850 m/h)
- Indicazione del tempo di irrigazione e ora di fine lavoro
- Impostazione ora di fine lavoro con ricalcolo dei parametri di regolazione
- Pausa finale da 0 a 20 min.
- Chiusura del ciclo di irrigazione ad una distanza programmata (scavalco coltura)
- Operazioni di fine irrigazione
- Autospegnimento a fine lavoro per risparmio energia

Opzioni:

- Collegamento a pressostato o trasduttore
- Misura della velocità con rullo tastatore
- Gestione di un irrigatore ausiliario temporizzato
- Collegamento a sensori vento - pioggia
- Collegamento ad un flussometro (mm/H2O)
- Cablaggio funzionalità MTR 3S (motore di rientro)

Irrigamatic NET

Funzionalità:

- Controllabile tramite Web App MM Connecta
- Dotata di modulo GSM 4G Lte integrata e SIM Global
- Invia una notifica in caso di evento programmato (fine lavoro, vento, pioggia...)
- Consente di interrogare più di 10 parametri dell'impianto
- Esegue comandi di start - stop - cambio velocità
- Data e ora corrente
- Misurazione del tubo srotolato e riavvolto
- Impostazioni orario inizio e fine lavoro
- Pausa iniziale da 0 a 120 min
- Regolazione della velocità di lavoro da 1 a 4 settori (da 4 a 850 m/h)
- Indicazione del tempo di irrigazione e ora di fine lavoro
- Impostazione ora di fine lavoro con ricalcolo dei parametri di regolazione
- Pausa finale da 0 a 120 min.
- Chiusura del ciclo di irrigazione ad una distanza programmata (scavalco coltura)
- Operazioni di fine irrigazione
- Autospegnimento a fine lavoro per risparmio energia

Opzioni:

- Collegamento a pressostato o trasduttore
- Misura della velocità con rullo tastatore
- Gestione di un irrigatore ausiliario temporizzato
- Collegamento a sensori vento - pioggia
- Collegamento ad un flussometro (mm/H2O)
- Cablaggio funzionalità MTR 3S (motore di rientro)

IRRIGAMATIC E MOTORMATIC

Motormatic

Funzionalità:

- Diagnostica e protezione motopompa: pressione olio, temperatura motore e protezione surriscaldamento, spegnimento automatico in caso di rottura cinghia, allarme riserva carburante, livelli liquidi, contagiri e potezione fuorigiri, consumo gasolio
- Funzionamento manuale (impostazione rpm motore) e/o automatico (impostazione pressione di esercizio): gestione riscaldamento e raffreddamento motore, gestione temporizzatori, interoperabilità con MaterMacc Irrigamatic per la gestione dell'irrigazione
- Switch a caldo della modalità di regolazione manuale/ automatica (rpm o pressione)
- Gestione accensione automatica fino a 5 tentativi di avvio
- Gestione accensione manuale per operazioni di servizio (es: spurgo circuito carburante)
- Inserimento automatico della frizione
- Contaore
- Avviso manutenzioni impostabili dal menù specifico
- Adatto a tutti gli impianti: antibrina, frutticoltura, orticoltura, vivai, vigneti, campo aperto

Opzioni:

- Attuatore per acceleratore
- Trasduttore di pressione
- Pressostato di minima
- Flussostato

MM Connecta

Funzionalità:

- Web App per sistemi Android e iOS
- Possibilità di controllo da remoto della macchina irrigatrice
- Controllo da remoto di eventuale centralina su motopompa (es. Elcos)
- Possibilità di programmare e modificare i parametri del ciclo di lavoro
- Possibilità di memorizzare cicli di lavoro (preset)
- Consultare e modifica parametri in base al livello di utilizzo utente (utilizzatore, costruttore etc.)
- Diagnostica componenti accessori installati
- Consultazione dati di lavoro. Archiviazione e riparanetraggio attività di irrigazione per un aumento dell'efficienza

Componenti per ogni esigenza

R.M
GAIT 150

Componenti per sistemi di irrigazione

Ogni azienda agricola ha diverse esigenze. La nostra missione è soddisfare tali esigenze e risolverle con il minimo sforzo da parte dell'agricoltore in termini di tempo e denaro. Per fare questo offriamo varie tipologie di componenti scelti al momento dell'ordine per automatizzare e personalizzare la propria macchina irrigatrice.

Sensore di velocità induttivo

Rileva la velocità al passaggio dei denti del pignone. Disponibile con portata standard (4 mm) o maggiorata (8 mm).

Rullo tastatore

Rivestito in gomma scanalata è fornito in diverse dimensioni e disponibile in versione normale e per irrigatori a pneurile.

Sensore di velocità magnetico

Sensore di velocità per rullo tastatore con cavo spiralato.

Regolazione con valvola by-pass

Farfalla con bordo elastico per operare con acque di diversa composizione. Motorizzabile con comandato dalla centralina. Disponibile in varie misure.

Regolazione con valvola a sfera

Per gli irrigatori a pneurile o per comando di irrigatori supplementari. Motorizzabile con comandato dalla centralina.

Motoriduttore epicicloidale

Per valvole by-pass. Nelle versioni fino a 3'' e 4'' HP.

Motoriduttore

Per valvole by-pass nei modelli fino a 3''.

Regolazione motore a scoppio

Il motoriduttore, comandato dalla centralina, regola l'acceleratore del motore a scoppio utilizzato per il rientro.

Regolazione valvola idraulica

Motoriduttori dedicati alla regolazione del flusso dell'olio su irrigatori a rientro idraulico. Disponibile nelle versioni 180° - 270° - 3 giri e 5 giri.

Componenti per sistemi di irrigazione

Arresto con chiusura lenta

La valvola farfalla è costituita da un corpo in ghisa, la guarnizione in EPDM e l'albero in acciaio INOX. Disponibile in varie misure.

Motoriduttore chiusura lenta 3"

Per l'azionamento della valvola a farfalla fino a 3". Disponibile nelle versioni con chiusura in 1,5 min o in 4 min.

Motoriduttore chiusura lenta 4"

Versione con riduttore supplementare per valvole da 4" e 5" a tempo di azionamento di 4 min.

Valvola deviatrice motorizzata

Per comando idrovalvola (ingresso o scarico). Disponibile in versione a 3 vie o 5 vie.

Sensore di fine corsa magnetico

Riceve il segnale di fine riavvolgimento per attivare la pausa finale dell'irrigazione.

Regolatore manuale

Regolatore manuale di portata valvola by-pass.

Contenitore inox

Consente l'alloggio e la protezione della centralina. Predisposto di chiusura con lucchetto e finestra di ispezione.

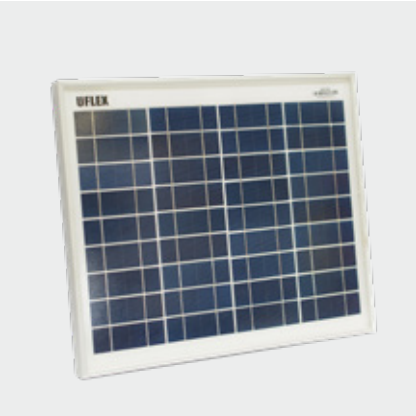

Pannello fotovoltaico

Utilizzato per mantenimento batteria di alimentazione. Uscita 12V e potenza di 10W con regolatore.

Pressostato

Rileva l'assenza dell'acqua in condotta e di conseguenza sospende il ciclo di irrigazione.

Sensore vento-pioggia

Sensore capacitivo pioggia e sensore a palette vento collegabili alla centralina.

Trasduttore di pressione

Per Irrigamatic e Motormatic.
Da 0-25 Bar, 4-20 mA.

Attuatore lineare

Solamente per Motormatic.
Alimentazione 12V e corsa 100 mm.

MaterMacc

La nostra storia

- MaterMacc nasce nel 1983 dalla passione per l'agricoltura e dalla ricerca costante di nuove soluzioni per il mondo agricolo
- È specializzata nella progettazione e produzione di seminatrici pneumatiche di precisione per le colture tradizionali, nonché di seminatrici pneumatiche e meccaniche per cereali, seminatrici da sodo e sarchiatrici
- Produce inoltre apparecchiature elettroniche per il controllo e la gestione delle macchine agricole e strumenti per la gestione dell'irrigazione
- La tecnologia e qualità del Made in Italy al servizio dell'agricoltura

Irrigazione sicura e funzionale

- MaterMacc è orgogliosa di poter offrire monitor per la gestione elettronica dell'irrigazione, applicabili alle principali macchine irrigatrici
- Sviluppo interno e progettazione MaterMacc: architettura specifica del prodotto trattato, aggiornamenti più agevoli, adattamenti periodici da suggerimenti diretti dei nostri clienti
- Touch easy-to-use: comandi intellegibili, icone intuibili e di rapido apprendimento
- Portale MM Connecta sviluppato internamente: un unico portale per molteplici attrezzature (irrigazione, seminatrici, sarchiatrici), diagnosi istantanee, set-up e calibrazioni con una semplice telefonata, tempi di assistenza più brevi

Recapiti aziendali:

MaterMacc S.r.l.

Sede legale:
Via L. da Vinci 2/C
39100 Bolzano (BZ)
ITALIA

Sede operativa:
Via Gemona, 18
33078 San Vito al Tagliamento (PN)
ITALIA
Tel. + 39 0434 85267
info@matermacc.it
www.matermacc.it